Fa. BMF Group PM-Universal-Muldenfräser Z2

VORSCHUBART	
MECH. VORSCHUB	X
MAN. VORSCHUB	

DREHZAHLBEREICH
n max. 18.000 U/min

Material für Grundkörper			
Stahl	X	Aluminium	

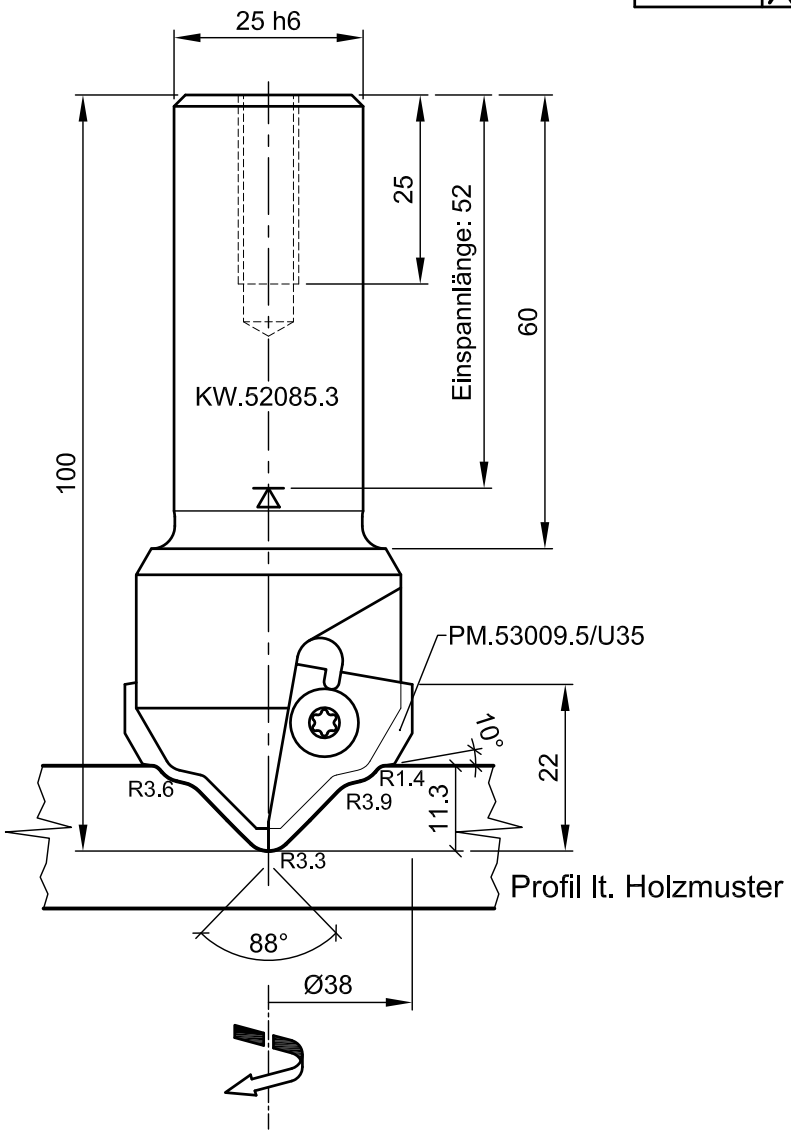

FRÄSER	Stk.	Hauptschn.
KW.52085.3	2	PM.53009.5/U35

Aigner WERKZEUGE
e-mail:office@aigner-werkzeuge.at
www.aigner-werkzeuge.at

A-4715 Taufkirchen / Tr.
WIDLDORF 25
TELEFON (07733) 7583

Blattformat: **A4** M=1:1

DATUM: 07.09.2018
NAME: A.Flotzinger

KW.21065.7